STUDIO TECNICO
Geom. SILVANO ORIO
Arch. ROBERTA ORIO
Viale Artigiani, 150 - 25015 Desenzano del Garda (BS)
tel. 030/9110946 - fax 030/9901460
e-mail: tecnico@studioorio.it
info@studioorio.it

COMMITTENTE:
SPILLER LUIGI
AGOSTI CLARA

PROGETTO:
NUOVO PIANO ATTUATIVO
P.L. MOIE - AUTR 4

DISEGNO:
CALCOLO ANALITICO DELLE SUPERFICI E DEI VOLUMI DEGLI EDIFICI

DATA: 02/11/2020
n° TAVOLA: 09
SCALA: 1:200
FILE: S29/00UU/AGGIORNAMENTO PER CONVENZIONE/2020.11.02 - PL PER CONVENZIONE TAV.-9T14
DIS: N/RO
COMUNE DI: DESENZANO DEL GARDA
AGGIORNAMENTI: 19/01/2021
FIRMA:

A termini delle vigenti leggi sui diritti d'autore questo disegno non potrà essere copiato, riprodotto o comunicato senza autorizzazione.

FABBRICATO A

APPARTAMENTO 1

9.97x2.90	=	28.91
2.95x1.12	=	3.03
5.19x8.85	=	47.44
2.85x4.09	=	11.66
TOT	=	91.04

APPARTAMENTO 2

6.22x8.85	=	55.05
TOT	=	55.05

APPARTAMENTO 3

6.22x8.85	=	55.05
TOT	=	55.05

APPARTAMENTO 4

9.97x2.90	=	28.91
2.95x1.12	=	3.03
5.36x8.85	=	47.44
2.85x4.09	=	11.66
TOT	=	91.04

APPARTAMENTO 13

9.97x2.90	=	28.91
2.95x1.12	=	3.03
5.19x8.85	=	47.44
2.85x4.09	=	11.66
TOT	=	91.04

APPARTAMENTO 14

6.22x8.85	=	55.05
6.04x8.85	=	53.46
TOT	=	108.51

APPARTAMENTO 15

6.22x8.85	=	55.05
6.04x8.85	=	53.46
TOT	=	108.51

APPARTAMENTO 16

9.97x2.90	=	28.91
2.95x1.12	=	3.03
5.36x8.85	=	47.44
2.85x4.09	=	11.66
TOT	=	91.04

FABBRICATO B

APPARTAMENTO 5

8.80x6.96	=	61.25
1.41x4.38	=	6.18
TOT	=	67.43

APPARTAMENTO 6

8.80x7.26	=	63.89
1.41x4.38	=	6.18
TOT	=	70.07

APPARTAMENTO 7

8.80x7.16	=	63.01
1.41x4.38	=	6.18
TOT	=	69.19

APPARTAMENTO 8

8.80x6.64	=	58.43
1.41x4.38	=	6.18
TOT	=	64.61

APPARTAMENTO 17

8.80x6.96	=	61.25
1.41x4.38	=	6.18
TOT	=	67.43

APPARTAMENTO 18

8.80x7.26	=	63.89
1.41x4.38	=	6.18
TOT	=	70.07

APPARTAMENTO 19

8.80x7.16	=	63.01
1.41x4.38	=	6.18
TOT	=	69.19

APPARTAMENTO 20

8.80x6.64	=	58.43
1.41x4.38	=	6.18
TOT	=	64.61

FABBRICATO C

APPARTAMENTO 9

7.14x10.35	=	73.90
TOT	=	73.90

APPARTAMENTO 10

7.32x9.07	=	66.39
2.80x4.38	=	12.26
TOT	=	78.65

APPARTAMENTO 11

7.32x9.07	=	66.39
2.80x4.38	=	12.26
TOT	=	78.65

APPARTAMENTO 12

7.14x10.35	=	73.90
TOT	=	73.90

APPARTAMENTO 21

7.14x10.35	=	73.90
TOT	=	73.90

APPARTAMENTO 22

7.32x9.07	=	66.39
2.80x4.38	=	12.26
TOT	=	78.65

APPARTAMENTO 23

7.32x9.07	=	66.39
2.80x4.38	=	12.26
TOT	=	78.65

APPARTAMENTO 24

7.14x10.35	=	73.90
TOT	=	73.90

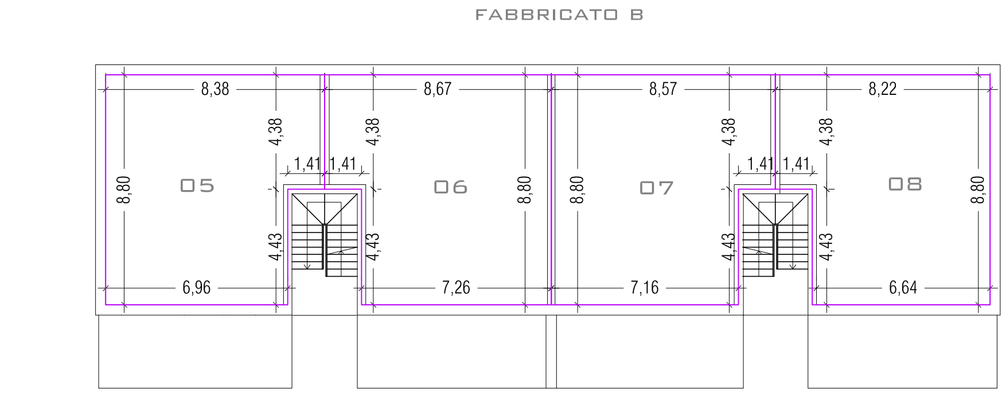

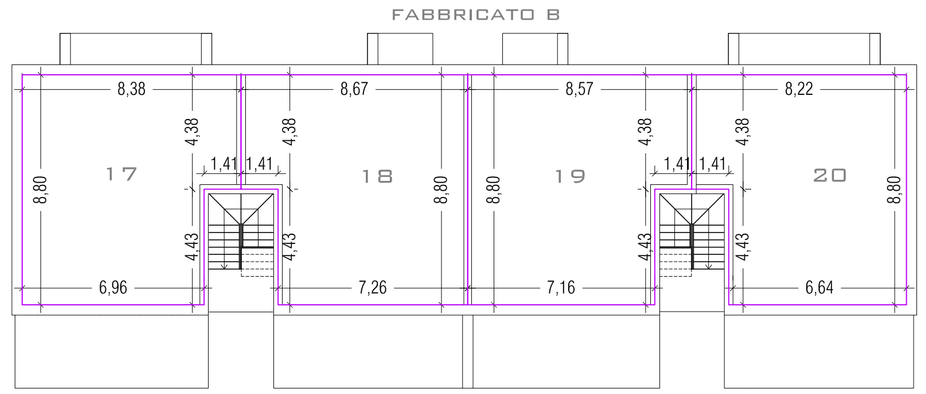

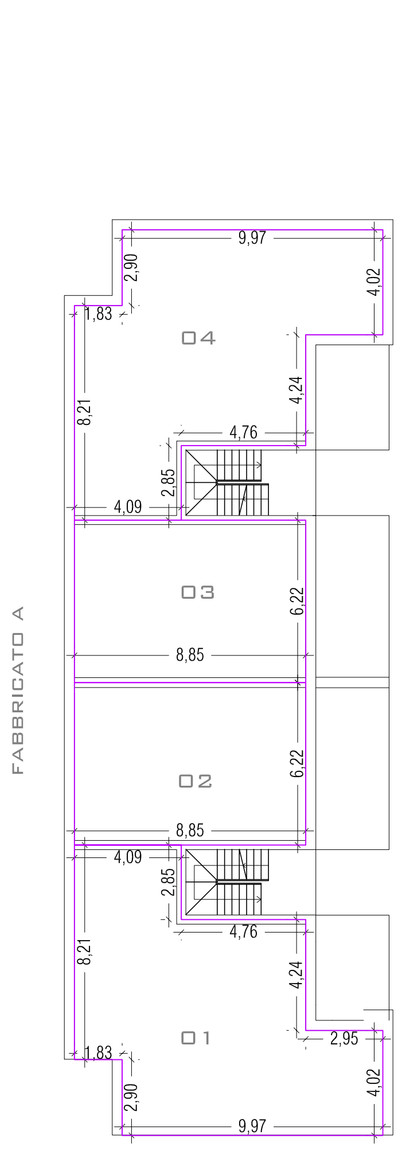

PIANO TERRA

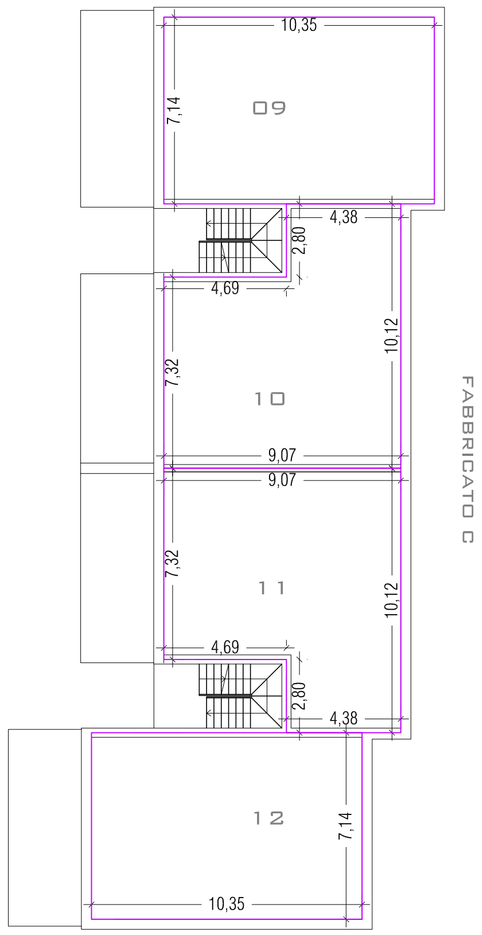

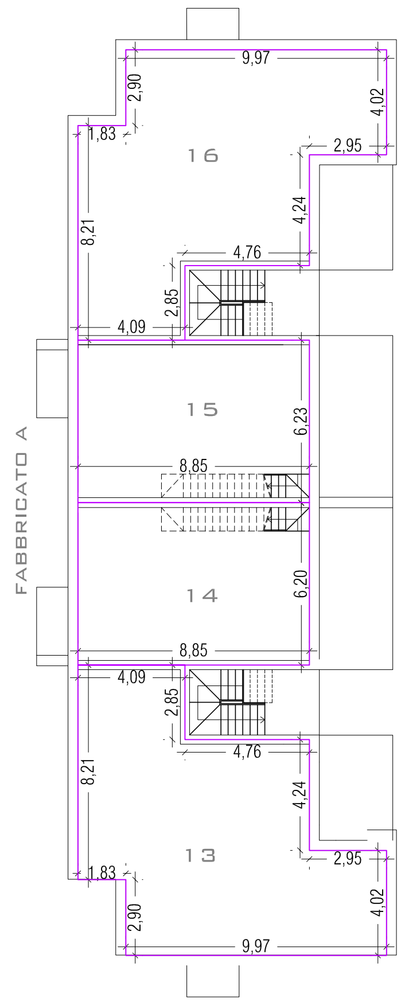

PIANO PRIMO

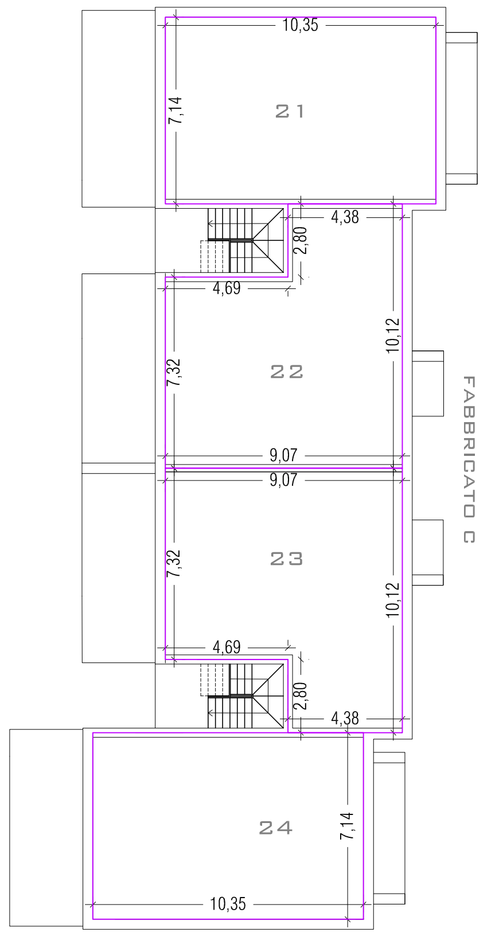

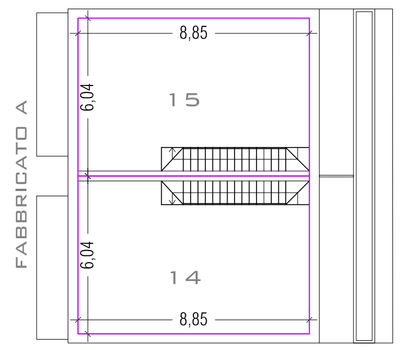

SECONDO LIVELLO - TIPOLOGIA DUPLEX